AD2208

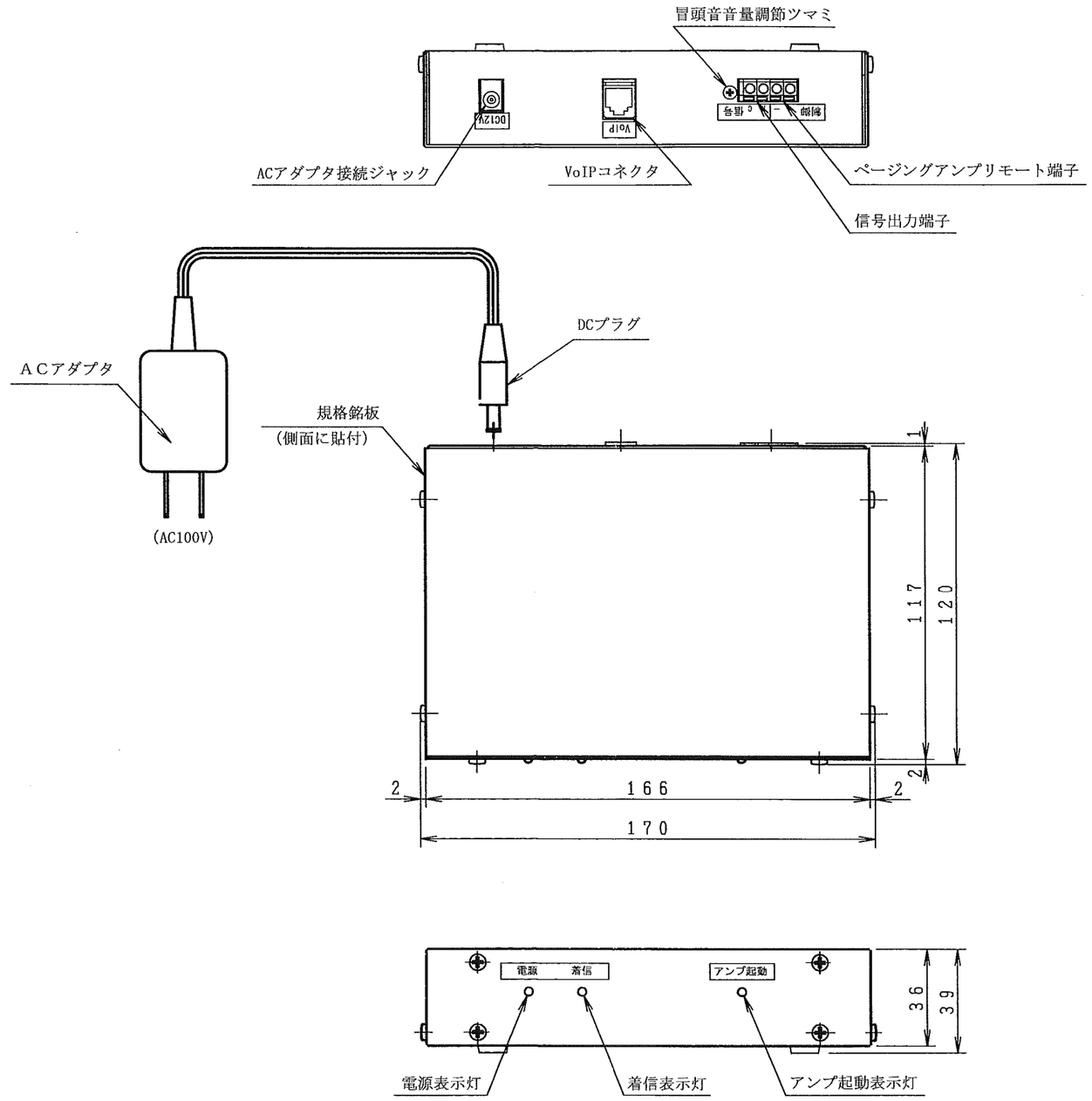

注：ACアダプタは必ず付属品を使用する事。

断りなく改良のため仕様を変更する場合がありますので御了承下さい。

記号	年月日	改訂記事	設	査	認
5					
4					
3					
2					
1					

第三角法	単位	公差	尺度
	mm	±3	1/2

設計	写図	査図	承認
本橋 '06.-3.27	本橋 '06.-3.27	中 '06.5.19	2006 5/19

NO.	部品番号	部品名	数	材質	処理	摘要
2						
1						

名称：FZ−003 外観図

図番：AD2208 1/1

2006年 −3月 27日

株式会社 ノボル電機製作所

様式 MK−52B